- Konstruktion gemäss TBA Richtlinie „Wegleitung für die Submission, Ausführung und Erstellung von Lichtsignalanlagen“, inkl. Anhang.
- Oberflächenschutz gemäss TBA Richtlinie „Korrosionsschutzspezifikation für Signalmasten, Erstschutzmassnahmen“
- Fundamente gemäss TBA Normalien
- Stahlqualität: Hohlprofile S355J2H, übrige Bauteile S355J2
- Schraubenqualität: Qualität 8.8 vorgespannt und feuerverzinkt
- Schweissnähte: Ausführungsklasse EXC3, Schweissnähte QC verschliffen, allgemein a= 3mm bzw. gemäss Planangaben
- Montage Neoprenlager Stützenfuss gemäss TBA Normalie 834-5 durch Stahlbau-Unternehmer

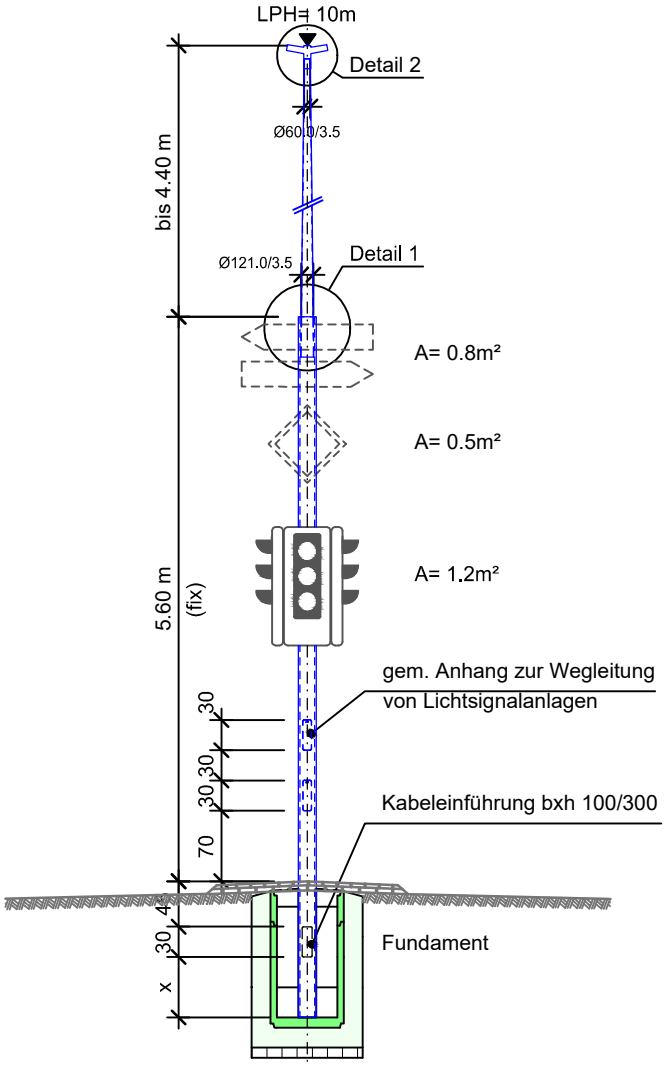

x = Höhe und Lage der Kabeleinführung ist jeweils auf der Baustelle zu messen

Detail 1 1:10

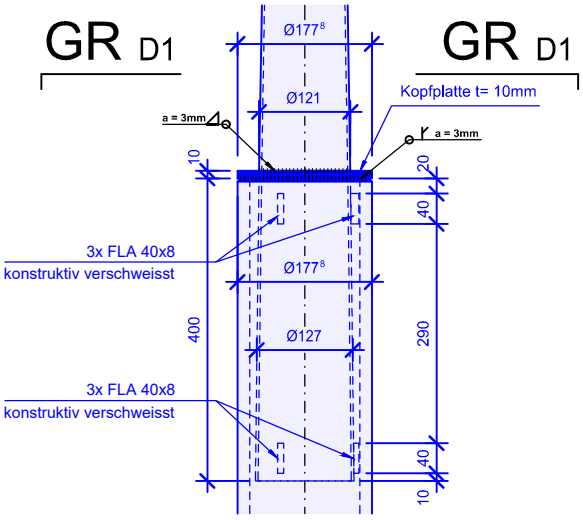

Grundriss 1:10

Detail 1

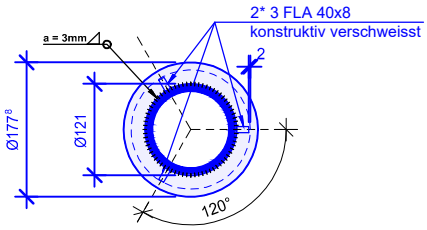

Detail 2 1:10

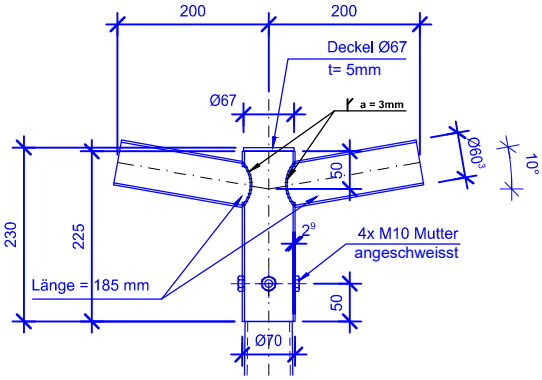

		Lichtpunkthöhe LPH		≤ 10.00 m
Wind q_p=0.9kN/m²	Gel. Kat.: IIa	Stützenprofil oben		Konisches Profil u: 121.0 x 3.5 / o: 60.0 x 3.5
		Stützenprofil unten		ROR 177.8 x 16.0
		Fundament:	Boden φ ≥ 25°	Objektstatik
			Boden φ ≥ 30°	Nach TBA Normalie 832 (FB14)
	Gel. Kat.: III	Stützenprofil oben		Konisches Profil u: 121.0 x 3.5 / o: 60.0 x 3.5
		Stützenprofil unten		ROR 177.8 x 10.0
		Fundament:	Boden φ ≥ 25°	Objektstatik
			Boden φ ≥ 30°	Nach TBA Normalie 832 (FB14)

Kanton Zürich
Baudirektion
Tiefbauamt

NORMALIEN FUER STAATSSTRASSEN

Beleuchtungsmast

mit LSA

1:75

869-1

11.23