- Die Fundamentumhüllung ist mit ungebundenem Gemisch 0/45 OC85, satt verdichtet oder Rundkies 16-32 mm auszuführen
- Anzahl und Lage der Kabelschutzrohr-Einführungen nach "Schemaplan Kabelrohranlage", bzw. Angaben der PL TBA
- Beton und Mörtel sind möglichst trocken einzubringen und zu stampfen

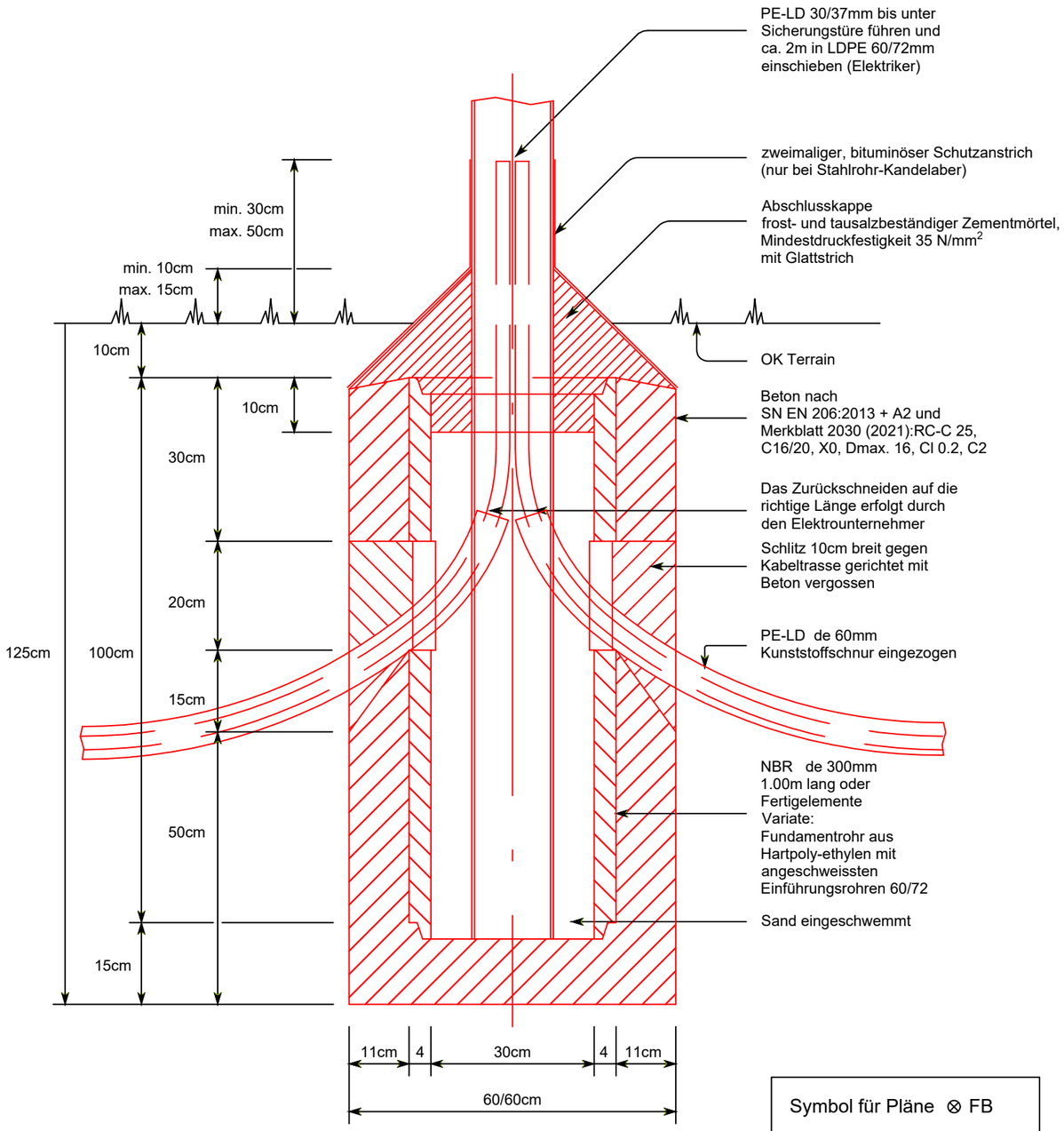

Symbol für Pläne ⊗ FB

* Alte Bezeichnung: B 25/15, PC 250 kg/m

Kanton Zürich Baudirektion Tiefbauamt	NORMALIEN FUER STAATSSTRASSEN **FUNDAMENT FÜR BELEUCHTUNGSMAST** BIS LPH 12 M **1 : 10**	**831**
	11.23	

Schnitte 1 : 50

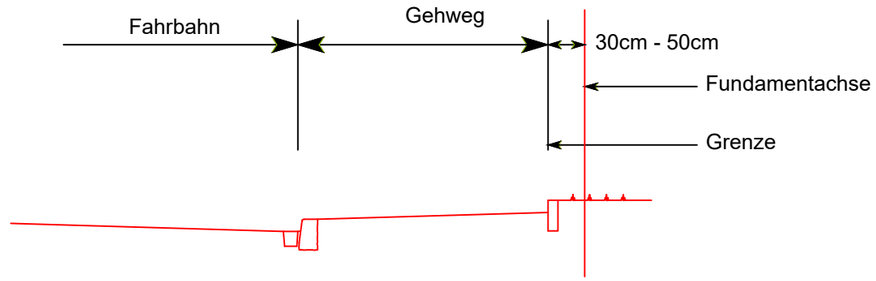

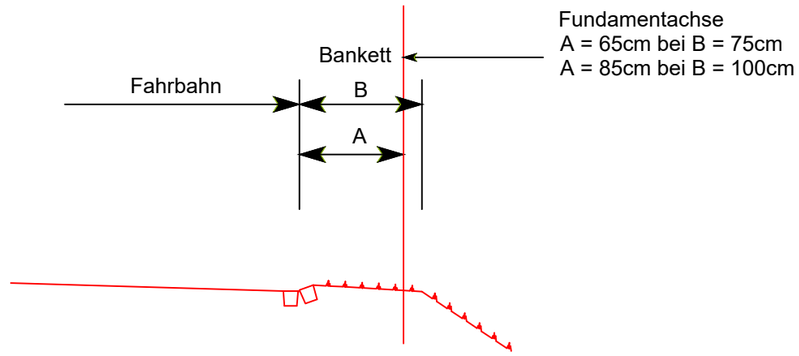

Rohrzuführung im Bankett (Variante 1)

Platzierung und Erschliessung
Gemäss Werkleitungsplan
(Rohrzuführung Variante 1 bzw. 2)
und weiteren Detailunterlagen

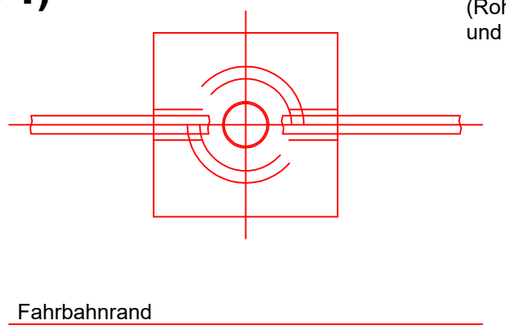
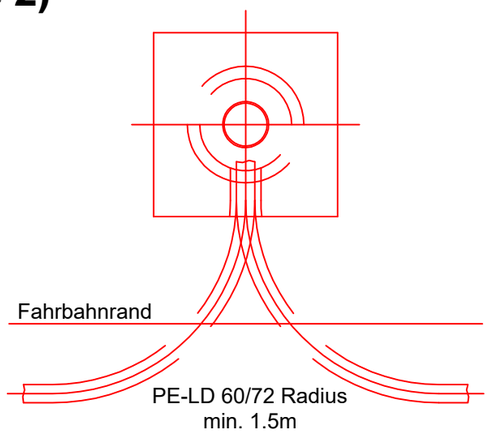
Rohrzuführung von Fahrbahn (Variante 2)