- Die Schachtumhüllung ist mit ungebundenem Gemisch 0/45 OC85, satt verdichtet oder Rundkies 16-32 mm auszuführen
- Der Ablauf darf nur verwendet werden, wenn er in einen Stassenablauf führt
- Nur in Ausnahmefällen

Querschnitt

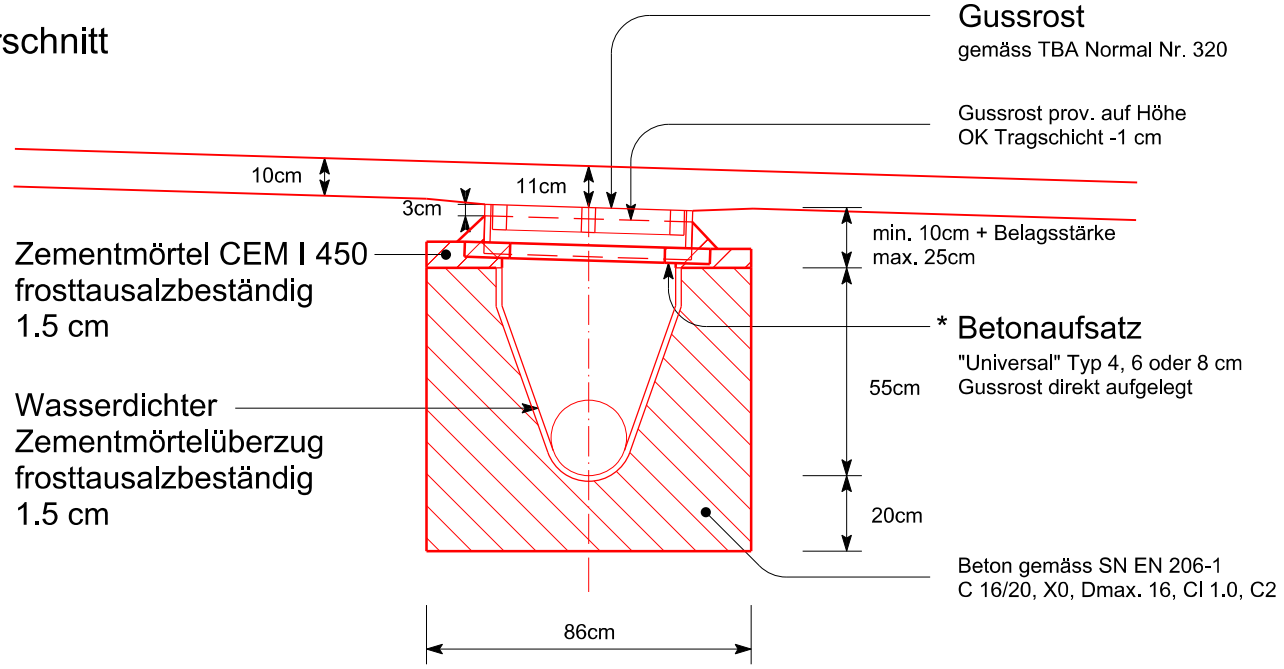

Längsschnitt

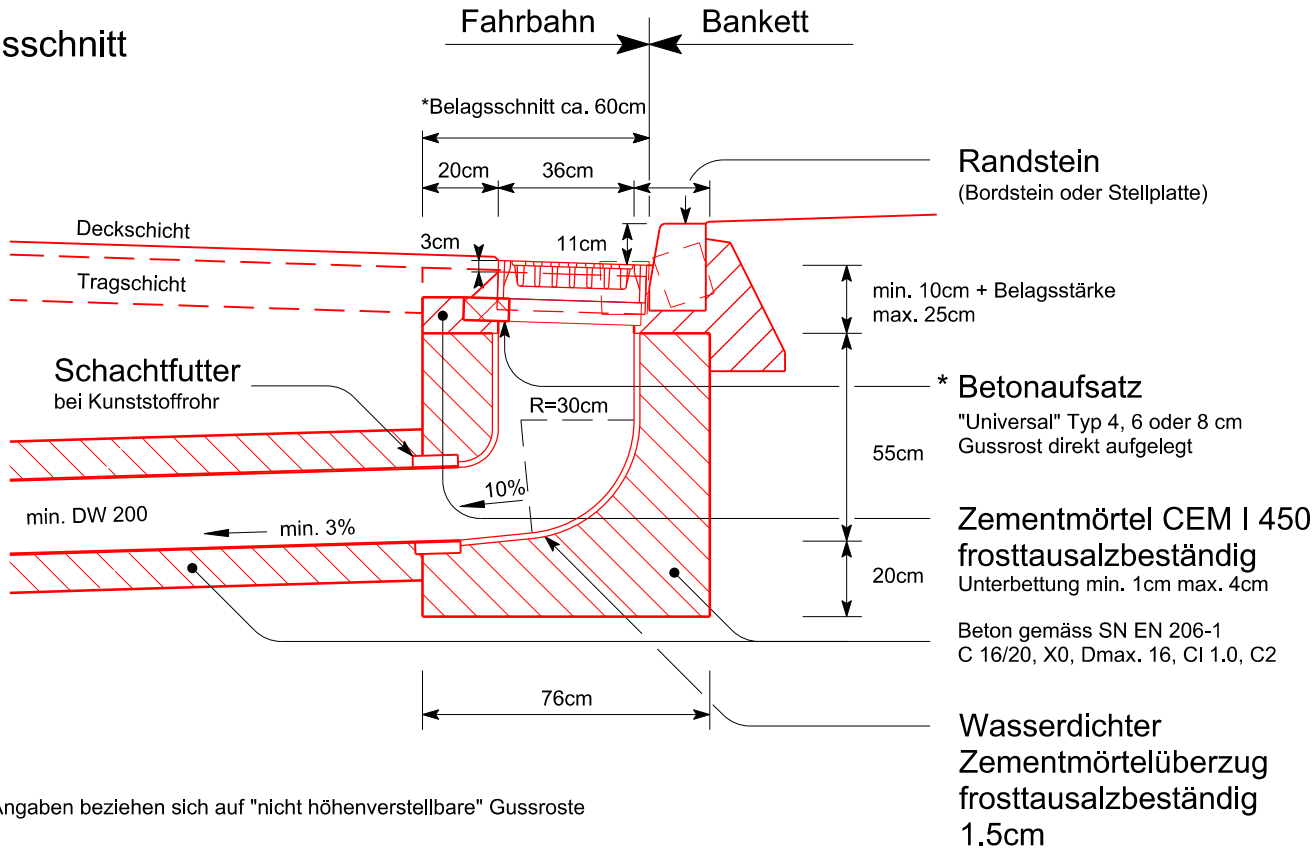

* Diese Angaben beziehen sich auf "nicht höhenverstellbare" Gussroste

Baudirektion Kanton Zürich	NORMALIEN FUER STAATSSTRASSEN **ABLAUF** **(EINLAUFSCHACHT)** **1 : 20** ORTSBETON	**342**
TIEFBAUAMT	01.13	